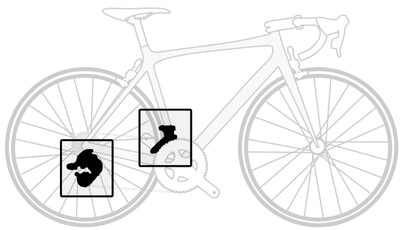

SRAM RED

Exact Actuation | Ceramic Bearings | AeroGlide Pulleys

www.sram.com

95-7615-007-000 Rev A · © SRAM LLC 2011

Grease | Schmierfett | Grasa | Graisse | Grasso

Smeer | Massa lubrificante | Mazivo | Смазка | Unsoare

Smørefedt | Mazivo | Γράσο | Unsoare

Measure | Messen | Medir | Mesurer | Misurare

Meten | Medir | 計測 | 測量 | Zmierz

Mål | Změřit | Μέτρηση | Măsură

Adjust | Einstellen | Ajustar | Régler | Regolare

Afstellen | Ajustar | 調節 | 调节 | Wyreguluj

Juster | Nastavit | Προσαρμογή | Ajustare

Install | Einbauen | Instalación | Installer | Installare

Monteren | Instalar | 取り付け | 安装 | Instaluj

Monter | Namontovat | Τοποθέτηση | Montarea

Torque | Drehmoment | Momento | Serrer au couple approprié | Coppia

Aandraaien | Torção | 締め付け | 扭紧 | Moment obrotowy

Spændingsmoment | Utahovací moment | Ροπή | Cuplu de strângere

Friction Paste | Carbonpaste | Pasta de carbono | Pâte de montage carbone | Grasso in pasta al carbonio

Koolstofpasta | Pasta de Carbono | カーボンペースト | 碳膏 | Pasta węglowa

Friktionsmiddel | Pasta na karbonové díly | Αδειγ carbon | Πάστα γραφίτη

Clockwise | Im Uhrzeigersinn | Sentido horario | Dans le sens des aiguilles d'une montre | Senso orario

Met de klok mee | No sentido dos ponteiros do relógio | 右方向 | 顺时针 | W prawą stronę

Med uret | Ve směru hodinových ručiček | Δεξιόστροφα | Spre dreapta

Counter-Clockwise | Gegen den Uhrzeigersinn | Sentido antihorario | Dans le sens inverse des aiguilles d'une montre | Senso antiorario

Tegen de klok in | No sentido contrário ao dos ponteiros do relógio | 左方向 | 逆时针 | W lewą stronę

Mod uret | Proti směru hodinových ručiček | Αριστερόστροφα | Spre stânga

Yaw | X Glide®

Only compatible with ***X Glide®*** chainrings.

Nur mit ***X Glide®***-Kettenblättern kompatibel.

Compatible sólo con platos ***X Glide®***.

Compatible uniquement avec des plateaux ***X Glide®***.

Compatibile solo con corone dentate ***X Glide®***.

Alleen compatibel met ***X Glide®*** kettingbladen.

Só é compatível com cremalheiras ***X Glide®***.

X Glide® チェーンリングのみに対応。

仅兼容 ***X Glide®*** 链环。

Współpracuje tylko z kołami zębatymi ***X Glide®***.

Kun kompatibel med ***X Glide®*** klinger.

Kompatibilní pouze s řetězovými koly ***X Glide®***.

Συμβατότητα μόνο με δίσκους ***X Glide®***.

Compatibil numai cu foile de angrenaj ***X Glide®***.

NOTICE: Bicycle frames can be damaged at higher torque values. Use extreme caution when using clamp style front derailleurs.

HINWEIS: Fahrradrahmen können durch zu hohe Anzugsmomente beschädigt werden. Gehen Sie bei Verwendung von Umwerfern mit Schellenbefestigung mit größter Vorsicht vor.

AVISO: Si el par de apriete es excesivo, podría dañarse el cuadro de la bicicleta. Tenga mucho cuidado cuando utilice cambiadores delanteros de tipo abrazadera.

REMARQUE : Un cadre de vélo peut être endommagé si le couple de serrage est trop élevé. Il vous faut faire extrêmement attention quand vous utilisez les dérailleurs avants conçus pour être installés avec des colliers.

NOTA: I telai delle biciclette possono essere danneggiati a valori di coppia maggiori. Procedere con estrema cautela quando si utilizzano deragliatori frontali di tipo a morsetto.

MEDEDELING: Carbonkaders kunnen worden beschadigd bij hogere draaimomentwaarden, wees uiterst voorzichtig of gebruik koolstofpasta.

NOTIFICAÇÃO: Os quadros de fibras de carbono podem ser danificados pelos apertos mais fortes, e portanto tenha o máximo cuidado ou use pasta de fricção.

注意事項： 自転車のフレームは、通常より高いトルク値では損傷する可能性があります。クランプスタイル・フロント・ディレーラーを使用する場合は、細心の注意を払って締めてください。

注意： 自行车车架在高扭矩值下可能损坏。使用卡夹型前变速器时要非常小心。

UWAGA: Przy wyższych momentach obrotowych ramy rowerów mogą ulec uszkodzeniu. Podczas używania przednich przerzutek zaciskowych należy zachować szczególną ostrożność.

BEMÆRK: Cykelrammer kan ødelægges af et for højt spændingsmoment. Vær meget forsigtig, hvis der bruges klampe.

UPOZORNĚNÍ: Rámy jízdních kol mohou být poškozeny většími utahovacími momenty. Při používání předních derailleurů se svorkovým systémem dbejte zvýšené opatrnosti.

ΠΡΟΕΙΔΟΠΟΙΗΣΗ: Οι σκελετοί των ποδηλάτων μπορεί να υποστούν ζημιά σε υψηλότερες τιμές ροπής στρέψης. Προσέχετε εξαιρετικά όταν χρησιμοποιείτε εμπρόσθιους εκτροχιαστές τύπου σφιγκτήρα.

NOTĂ: Cadrele bicicletelor se pot deteriora în cazul folosirii unor valori superioare de torsiune. Lucrați cu atenție maximă când folosiți derailoare frontale tip clemă.

Friction Paste | Carbonpaste | Pasta de carbono | Pâte de montage carbone | Grasso in pasta al carbonio

Koolstofpasta | Pasta de Carbono | カーボンペースト | 碳膏 | Pasta węglowa

Friktionsmiddel | Pasta na karbonové díly | Πάστα γραφίτη | Adeziv carbon

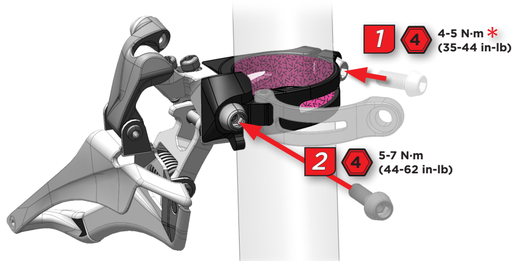

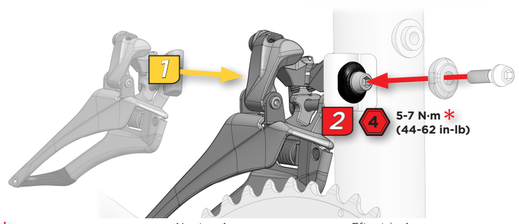

✻ After step 4.

Nach Schritt 4.

Después del paso 4.

Après l'étape 4.

Dopo il punto 4.

Na stap 4.

Depois do passo 4.

ステップ 4 終了後。

第 4 步之后。

Po kroku 4.

Efter trin 4.

Po provedení kroku 4.

Μετά το βήμα 4.

După pasul 4.

Pull cable tight before tightening bolt.

Ziehen Sie den Zug straff, bevor Sie die Schraube festziehen.

Tire fuerte del cable antes de apretar el tornillo.

Tirer sur le câble pour le tendre avant de serrer le boulon.

Tirare a fondo il cavo prima di serrare il bullone.

Trek de kabel strak alvorens de bout vast te draaien.

Estique bem o cabo antes de apertar o perno.

ボルトを締める前に、ケーブルをしっかりと引きます。

拉紧变速线，然后旋紧螺栓。

Przed dokręceniem śruby naciągnij mocno linkę.

Stram kablet, før du strammer klemmebolten.

Před utažením šroubu napněte lanko.

Τεντώστε καλά το συρματόσχοινο πριν σφίξετε το μπουλόνι.

Trageți strâns cablul înainte de a strânge șurubul.

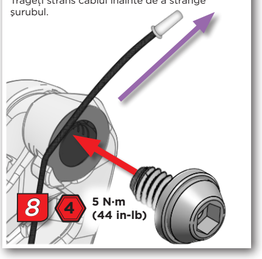

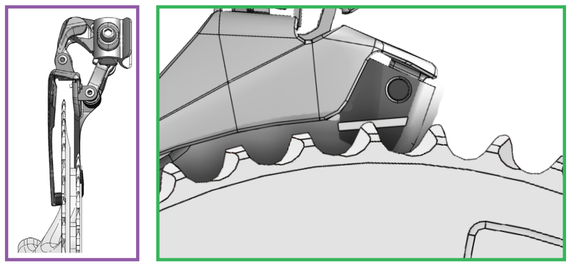

3 The tip of the tallest chainring teeth must appear within the setup line when viewed directly from the side.

Die Spitze der Zähne des größten Kettenblatts muss sich direkt von der Seite betrachtet in der Einstellungslinie befinden.

La punta de los dientes más altos del plato debe aparecer dentro de la línea de ajuste según se ve directamente desde el lado.

Vue directement de côté, la pointe de la plus haute dent du plateau doit être positionnée à l'intérieur de la ligne repère pour l'installation.

La punta dei denti più alti della ruota dentata deve apparire entro la linea di impostazione se osservata direttamente dal lato.

横から真っすぐに見たときに、チェーンリングの最も高い歯の先が、設定ライン内に収まっていなければなりません。

从侧面直观时，最高链齿的齿尖必须位于设定线内。

Het uiteinde van de langste kettingbladtanden moet zich binnen de instellijn bevinden wanneer deze rechtstreeks vanaf de zijkant wordt bekeken.

A ponta dos dentes mais altos da cremalheira tem que aparecer dentro da linha de regulação quando se vê directamente desde o lado.

Wierzchołek najwyższego zęba zębatki musi znajdować się wewnątrz linii kontrolnej, kiedy patrzymy na blat z boku pod kątem prostym.

Spidserne på tænderne af den midterste klinge skal være inden for opsætningslinjen, når du ser på den direkte fra siden.

Špička nejvyšších zubů řetězového kola musí být vidět v linii ustavení při pohledu přímo z boku.

Το άκρο του ψηλότερου δοντιού του δίσκου πρέπει να φαίνεται εντός της γραμμής ρύθμισης όταν κοιτάτε απευθείας από το πλάι.

Vârful celui mai înalt dinte al foii de angrenaj trebuie să apară în linia de montare când este vizualizat direct din lateral.

4 Align the tooth tips of the large chainring with the guide marks on the derailleur.

Richten Sie die Zahnspitzen des großen Kettenblatts auf die Führungslinien am Umwerfer aus.

Alinee las puntas de los dientes del plato grande con las marcas guía del desviador.

Aligner les pointes des dents du grand plateau avec les repères situés sur le dérailleur.

Allineare le punte dei denti della catena dentata grande con i contrassegni delle guide sul deragliatore.

Breng de tanduiteinden van het grote kettingblad op één lijn met de markeringen op de derailleur.

大きなチェーンリングの歯の先端を、ディレーラーのガイドマークに合わせます。

将大链环的齿尖与变速器上的引导标记对齐。

Dopasuj wierzchołki zębów dużej zębatki do odpowiednich oznaczeń na przerzutce.

Ret spidserne på tænderne på den største klinge ind efter guidemærkerne på gearskiftet.

Vyrovnejte špičky zubů velkého řetězového kola se značkami na přesmykači.

Ευθυγραμμίστε τα άκρα των δοντιών του μεγάλου δίσκου με τα καθοδηγητικά σημάδια στον εκτροχιαστή.

Aliniați vârfurile dinților foii de angrenaj mare cu marcajele ghidajului de pe deraior.

5

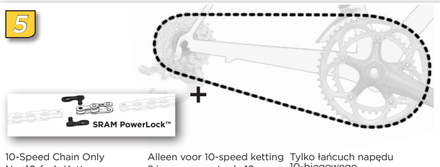

10-Speed Chain Only

Nur 10-fach-Ketten

Sólo para cadenas de 10 velocidades

10 vitesses uniquement

Solo catena a 10 velocità

Alleen voor 10-speed ketting

Só para corrente de 10 mudanças

10 スピード・チェーン

10 速链条

Tylko łańcuch napędu 10-biegowego

Kun 10-Speed kæde

10rychlostní řetěz

Μόνο για 10-τάχυτες αλυσίδες

Lanț cu doar 10 viteze

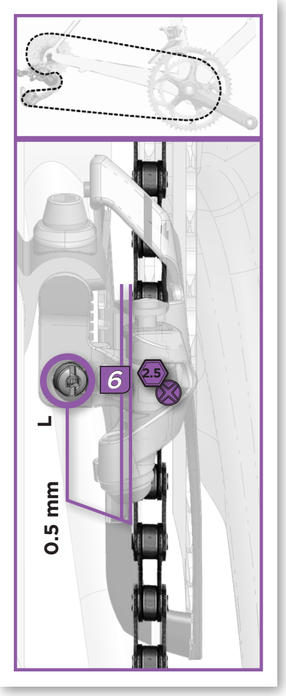

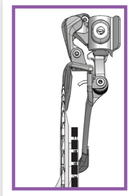

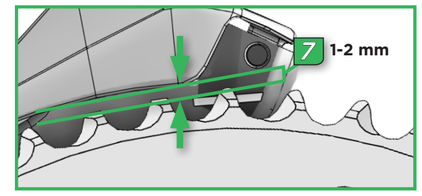

The gap between the tallest teeth of the large chainring and bottom edge of the outer cage plate must be 1-2 mm. If it is not, adjust the height of the derailleur (**1** & **2**), then repeat steps **4**, **6**, and **7**.

Der Abstand zwischen den größten Zähnen des großen Kettenblatts und dem unteren Rand der äußeren Platte des Umwerferkäfigs muss 1 bis 2 mm betragen. Wenn dies nicht der Fall ist, passen Sie die Höhe des Umwerfers an (**1** & **2**) und wiederholen Sie dann die Schritte **4**, **6** und **7**.

El hueco entre los dientes más altos del plato grande y el extremo inferior de la pletina exterior de la jaula que protege la cadena debe medir entre 1 y 2 mm. Si no es así, ajuste la altura del desviador (**1** y **2**) y repita los pasos **4**, **6** y **7**.

L'espace entre la dent la plus haute du grand plateau et le bord inférieur de la plaque externe de la chape du dérailleur doit être compris entre 1 et 2 mm. Si tel n'est pas le cas, régler la hauteur du dérailleur (étapes **1** et **2**), puis répéter les étapes **4**, **6** et **7**.

L'intervallo fra i denti più alti della catena dentata grande e il lato inferiore della piastra della gabbia esterna deve essere di 1-2 mm. In caso contrario, regolare l'altezza del deragliatore (**1** e **2**), quindi ripetere i punti **4**, **6** e **7**.

De ruimte tussen de langste tanden van het grote kettingblad en de onderste rand van de buitenste kooi moet tussen 1-2 mm zijn. Als dit niet het geval is, pas de hoogte van de derailleur aan (**1** & **2**), en herhaal vervolgens stappen **4**, **6** en **7**.

O espaço que fica entre os dentes mais altos da cremalheira grande e o bordo inferior da placa da defesa exterior tem que ser de 1-2 mm. Se não for, ajuste a altura do derailleur (**1** e **2**), e depois repita os passos **4**, **6** e **7**.

大きなチェーンリングの最も高い歯と、アウター・ケージ・プレートの最下部との間のギャップは、1 - 2 mmでなければなりません。ギャップが正しくない場合は、ディレーラーの高さを調節し（**1** および **2**）、その後、ステップ **4**、**6**、および **7** の手順を繰り返します。

大链环最高链齿与外导板底边必须间隔 1-2 mm。如果未达到此间距，则调节变速器高度（第 **1** 和第 **2** 步），然后重复第 **4**、**6**、**7** 步。

Odstęp pomiędzy najwyższym zębem dużej zębatki i dolną krawędzią zewnętrznej płytki prowadnika powinna wynosić 1-2 mm. Jeśli tak nie jest, wyreguluj wysokość zawieszenia przerzutki (**1** i **2**) i powtórz kroki **4**, **6** i **7**.

Afstanden mellem de største tænder på den største klinge og nederste kant på ydersiden af gearskiftet skal være 1-2 mm. Hvis den ikke er det, skal højden på gearskiftet (**1** & **2**) justeres, og derefter skal trin **4**, **6** og **7** gentages.

Mezera mezi nejvyšším zubem velkého řetězového kola a dolním okrajem vnější desky musí být 1–2 mm. V opačném případě seřiďte výšku přesmykače (**1** a **2**) a potom opakujte kroky **4**, **6** a **7**.

Το κενό μεταξύ των ψηλότερων δοντιών του μεγάλου δίσκου και της κάτω άκρης της εξωτερικής πλάκας του κλωβού πρέπει να είναι 1-2 mm. Αν δεν είναι τόσο, ρυθμίστε το ύψος του εκτροχιαστή (**1** & **2**), και κατόπιν επαναλάβετε τα βήματα **4**, **6**, και **7**.

Interstițiul dintre cei mai înalți dinți ai foii de angrenaj mare și muchia inferioară a plăcii cuștii exterioare trebuie să fie de 1-2 mm. Dacă nu are această dimensiune, reglați înălțimea deraiorului (**1** și **2**), apoi repetați pașii **4**, **6** și **7**.

9

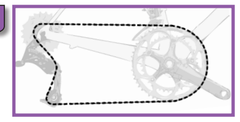

With the chain as illustrated, hold the shift lever inboard as far as possible (**A**) while you turn the high limit screw (**B**) in or out until it lightly contacts the inner link tab (**C**), then turn the high limit screw until there is 1 mm of clearance between the inside of the outer derailleur cage plate and the chain (**D**). Release the shift lever.

Während sich die Kette in der abgebildeten Position befindet, halten Sie den Schalthebel so weit wie möglich nach innen (**A**), während Sie die obere Anschlagschraube (**B**) nach innen oder nach außen drehen, bis sie den Anschlag des inneren Parallelogrammkörpers berührt (**C**). Drehen Sie dann die obere Anschlagschraube, bis 1 mm Abstand zwischen der Innenseite der äußeren Platte des Umwerferkäfigs und der Kette vorhanden ist (**D**). Lassen Sie den Schalthebel los.

Con la cadena en la posición que se muestra en la figura, sujete la palanca del cambio hacia dentro de la bicicleta (**A**) hasta donde pueda llegar, mientras gira hacia dentro o hacia fuera el tornillo de tope que evita que la cadena se salga en la marcha más alta (**B**) hasta que toque ligeramente la pestaña del enlace interior (**C**), y gire entonces ese mismo tornillo hasta que quede un hueco de 1 mm entre el interior de la pletina exterior de la jaula del desviador y la cadena (**D**). Suelte la palanca del cambio.

Avec la chaîne disposée comme sur l'illustration, maintenir le levier de vitesse le plus loin possible vers l'intérieur (**A**) tout en vissant ou dévissant la vis de butée supérieure (**B**) jusqu'à ce qu'elle touche légèrement le maillon intérieur (**C**), puis tourner la vis de butée supérieure jusqu'à ce qu'il y ait un jeu de 1 mm entre l'intérieur de la plaque externe de la chape du dérailleur et la chaîne (**D**). Relâcher le levier de vitesse.

Mens kæden er, som vist på tegningen, skal du holde grebet til gearskiftet så langt indad som muligt (**A**), mens du drejer skruen for den øvre grænse (**B**), ind eller ud, indtil den lige netop har kontakt med den indre forbindelsestap (**C**), drej derefter skruen for den øvre grænse, indtil der er 1 mm mellem indersiden på yderste side af gearskiftet og kæden (**D**). Slip derefter grebet til gearskiftet.

S řetězem ve znázorněné poloze tlačte páčku řazení co nejvíce dovnitř (**A**) a přitom šroubujte šroub vysokého limitu (**B**) dovnitř nebo ven, dokud se lehce nedotýká vnitřního spojovacího výčnělku (**C**), potom otáčejte šroubem vysokého limitu, dokud nevznikne mezera 1 mm mezi vnitřní stranou vnější desky přesmykače a řetězem (**D**). Uvolněte páčku řazení.

Με την αλυσίδα όπως παρουσιάζεται στην εικόνα, κρατήστε το χειριστήριο ταχυτήτων όσο το δυνατόν προς τα μέσα (**A**) ενώ στρέφετε τη βίδα μέγιστου ορίου (**B**) προς τα μέσα ή προς τα έξω μέχρι να έρχεται ελαφρώς σε επαφή με την εσωτερική προεξοχή σύνδεσης (**C**), και κατόπιν στρέφετε τη βίδα μέγιστου ορίου μέχρι να υπάρχει απόσταση 1 mm μεταξύ του εσωτερικού μέρους της εξωτερικής πλάκας κλωβού του εκτροχιαστή και της αλυσίδας (**D**). Απελευθερώστε το χειριστήριο ταχυτήτων.

Ținând lanțul conform ilustrației, țineți maneta schimbătorului spre interior, cât mai departe posibil (**A**) în timp ce răsuciți șurubul limitator superior (**B**) spre interior sau spre exterior, până când atinge ușor suportul de legătură interior (**C**), apoi răsuciți șurubul limitator superior până când există un joc de 1 mm între interiorul plăcii cuștii deraiorului exterior și lanț (**D**). Eliberați maneta schimbătorului.

図のようにチェーンを配したら、シフト・レバーを内側にできるだけ抑え（**A**）、その間ハイ・リミット位置調節ネジ（**B**）を内側のリンク・タブにわずかに接するまで内回りまたは外回りに回します（**C**）。その後、外側のディレーラー・ケージ・プレートとチェーンの間に 1 mm の隙間ができるように、ハイ・リミット位置調節ネジを回します（**D**）。抑えていたシフト・レバーを放します。

链条如图示，握住变速杆尽力向内拉（**A**），同时向内或向外旋转高位限位螺丝（**B**），直至其轻轻接触链节内螺片（**C**），然后旋转高位限位螺丝，直至变速器外导板内侧与链条间隔 1 mm（**D**）。放开变速杆。

Con la catena come illustrato, tenere la leva del cambio quanto più possibile all'interno (**A**) mentre si ruota la vite di fine corsa superiore (**B**) verso l'interno o verso l'esterno fino a quando viene leggermente a contatto con la linguetta di collegamento interna (**C**), quindi ruotare la vite di fine corsa superiore fino a quando esista uno spazio libero di 1 mm fra l'interno della piastra della gabbia del deragliatore esterno e la catena (**D**). Rilasciare la leva del cambio.

Met de ketting zoals afgebeeld, houd de versnellingshendel zo ver mogelijk naar binnen (**A**) terwijl u de hoge limietschroef in- of uitdraait (**B**) totdat deze de binnenste linktab lichtjes aanraakt (**C**). Draai vervolgens de limietschroef totdat er een ruimte van 1 mm tussen de binnenzijde van de buitenste derailleurkooi en de ketting is (**D**). Laat de versnellingshendel los.

Com a corrente como se mostra, segure o manípulo das mudanças para dentro o mais que puder (**A**) enquanto roda o parafuso do limite alto (**B**) para dentro ou para fora até que ele entre em contacto suave com a aba do link interior (**C**), e então rode o parafuso do limite alto até que fique uma folga de 1 mm entre a parte de dentro da placa da defesa exterior do derailleur e a corrente (**D**). Solte o manípulo das mudanças.

W układzie łańcucha jak na rysunku, trzymając naciśniętą do końca do wewnątrz dźwignię przerzutki (**A**), obracaj śrubą ograniczającą górną (**B**) do wewnątrz lub na zewnątrz aż do uzyskania przez nią delikatnego kontaktu z wewnętrzną blaszką łańcucha (**C**). Następnie obróć śrubę ograniczającą górną tak, aby szczelina pomiędzy powierzchnią wewnętrzną zewnętrznej ścianki prowadnika i łańcuchem wynosiła 1 mm (**D**). Zwolnij dźwignię przerzutki.

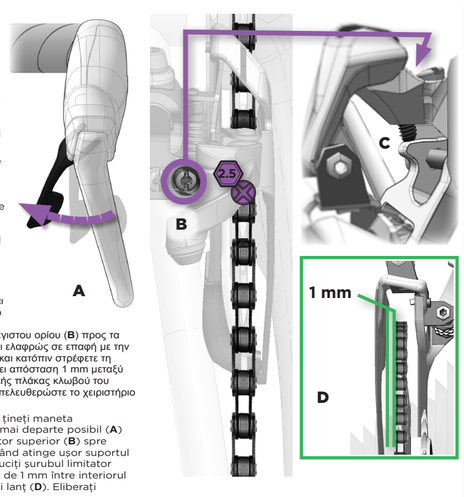

10

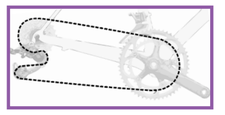

With the chain as illustrated, move the shift lever inboard as far as possible (**A**) and then release. Rotate the cranks (**B**) to upshift to the large chainring. Use the barrel adjusters (**C**) to add cable tension until the chain upshifts smoothly. Repeat **A** - **C** as needed.

Während sich die Kette in der abgebildeten Position befindet, drücken Sie den Schalthebel so weit wie möglich nach innen (**A**) und lassen Sie ihn dann los. Drehen Sie dann die Kurbeln (**B**), damit die Kette auf das große Kettenblatt wechselt. Verwenden Sie die Zugspannungseinsteller (**C**), um den Zug zu spannen, bis die Kette ordnungsgemäß auf das große Kettenblatt wechselt. Wiederholen Sie die Schritte **A** bis **C** nach Bedarf.

Con la cadena en la posición que se muestra en la figura, mueva la palanca del cambio hacia dentro de la bicicleta hasta donde pueda llegar (**A**), y a continuación suéltela. Haga girar los pedales (**B**) para subir de marcha al plato grande. Utilice los tambores ajustadores (**C**) para aplicar más tensión al cable hasta que la cadena cambie con suavidad a marchas superiores. Repita los pasos **A** a **C** si es preciso.

Avec la chaîne disposée comme sur l'illustration, tirer le levier de vitesse le plus loin possible vers l'intérieur (**A**) puis le relâcher. Tourner les manivelles (**B**) pour transférer la chaîne sur le grand plateau. Utiliser les tendeurs de gaine (**C**) pour tendre le câble jusqu'à ce que le transfert de la chaîne sur le grand plateau s'opère avec fluidité. Si nécessaire, répéter les opérations **A** à **C**.

Con la catena come illustrato, spostare la leva del cambio quanto più possibile all'interno (**A**) e quindi rilasciare. Ruotare le pedivelle (**B**) per passare ad una marcia superiore sulla corona dentata grande. Utilizzare i regolatori del cilindro (**C**) per aggiungere tensione al cavo fino a quando la catena passi alla marcia superiore senza problemi. Ripetere **A** - **C** se necessario.

Met de ketting zoals afgebeeld, verplaats de versnellingshendel zo ver mogelijk naar binnen (**A**) en laat vervolgens los. Draai de cranks (**B**) om naar het grote kettingblad omhoog te schakelen. Gebruik de trommelverstellers (**C**) om de spanning op de kabel te verhogen totdat de ketting soepel omhoog schakelt. Herhaal **A** - **C** indien nodig.

Com a corrente conforme se mostra, mova o manípulo das mudanças para dentro tanto quanto seja possível (**A**) e depois solte-o. Rode as manivelas (**B**) para fazer mudar a mudança para a cremalheira grande. Use os cilindros ajustadores (**C**) para aumentar a tensão no cabo até que a corrente faça suavemente a mudança (para a cremalheira grande). Repita **A** - **C** as vezes que forem necessárias.

図のようにチェーンを配したら、シフト・レバーを内側にできるだけ動かし（**A**）、その後、レバーを放します。クランクを回し（**B**）、大きなチェーンリングへとシフトアップします。バレル調節器を使用して（**C**）、ケーブルの張りを強め、チェーンがスムーズにシフトアップできるようにします。必要に応じて、**A** から **C** の作業を繰り返します。

链条如图示，尽力向内拉变速杆（**A**），然后放开。旋转曲臂（**B**）换高档至大链环。用管式调节器（**C**）加大变速线张力，直至链条平顺地换至高档。根据需要重复 **A** - **C** 步骤。

W układzie łańcucha jak na rysunku, naciśnij do końca do wewnątrz dźwignię przerzutki (**A**). Obracając korbami (**B**) przerzuć łańcuch na dużą zębatkę tylną. Przy pomocy pokrętel baryłkowych (**C**) naciągnij linkę tak, aby łańcuch był wrzucany na największą zębatkę płynnie. W razie potrzeby powtórz czynności **A** - **C**.

Med en ketting zoals afgebeeld, verplaats de versnellingshendel zo ver mogelijk naar binnen (**A**) en laat vervolgens los. Draai de cranks (**B**) om naar het grote kettingblad omhoog te schakelen. Gebruik de trommelverstellers (**C**) om de spanning op de kabel te verhogen totdat de ketting soepel omhoog schakelt. Herhaal **A** - **C** indien nodig.

Mens kæden er, som vist på tegningen, skal du holde grebet til gearskiftet så langt indad som muligt (**A**) og derefter slippe det. Drej pedalarmene (**B**) for at skifte op på den store klinge. Stram kablet med justeringsbolten på kablet (**C**), indtil kæden skifter uden problemer. Gentag **A** - **C** efter behov.

S řetězem ve znázorněné poloze posuňte páčku řazení co nejvíce dovnitř (**A**) a potom ji uvolněte. Otáčejte klikami (**B**) a přeřaďte velké řetězové kolo nahoru. Válečkovým seřizovačem (**C**) napínejte lanko, dokud nepůjde řetěz hladce řadit nahoru. Kroky **A** - **C** opakujte podle potřeby.

Με την αλυσίδα όπως παρουσιάζεται στην εικόνα, μετακινήστε το χειριστήριο ταχυτήτων όσο το δυνατόν προς τα μέσα (**A**) και κατόπιν απελευθερώστε. Περιστρέψτε τα γρανάζια (**B**) για να αλλάξετε προς τα πάνω ταχύτητα στο μεγάλο δίσκο. Χρησιμοποιήστε τους κυλινδρικούς ρυθμιστές (**C**) για να προσθέσετε ένταση στο συρματόσχοινο μέχρι να μπαίνουν ομαλά οι μεγαλύτερες ταχύτητες. Επαναλάβετε τα βήματα **A** - **C** όπως απαιτείται.

Cu lanțul conform ilustrației, deplasați maneta schimbătorului spre interior cât mai departe posibil (**A**) și apoi eliberați. Rotiți angrenajele (**B**) pentru a trece la treapta de viteze superioare la foaia de angrenaj mare. Folosiți dispozitivele de reglaj fin ale tamburului (**C**) pentru a adăuga tensiune în cablu până când lanțul trece lin la treapta de viteze superioară. Repetați pașii de la **A** la **C**, după cum este necesar.

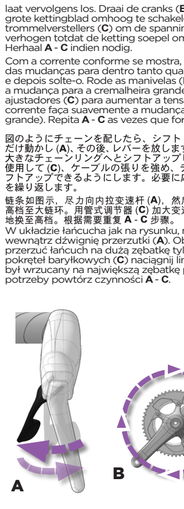

Chain Retention Device	Kettenfänger	Deflector de cadena	Guide-chaîne	Dispositivo di controllo della catena	Kettingbeveiliging	Antepara para a corrente	チェーン・ウォッチャー	链哨	Kabłąk zabezpieczający łańcuch przed spadaniem	Kædesikring	Zachycovač řetězu	Φύλακας αλυσίδας	Dispozitivul de protecție a lanțului

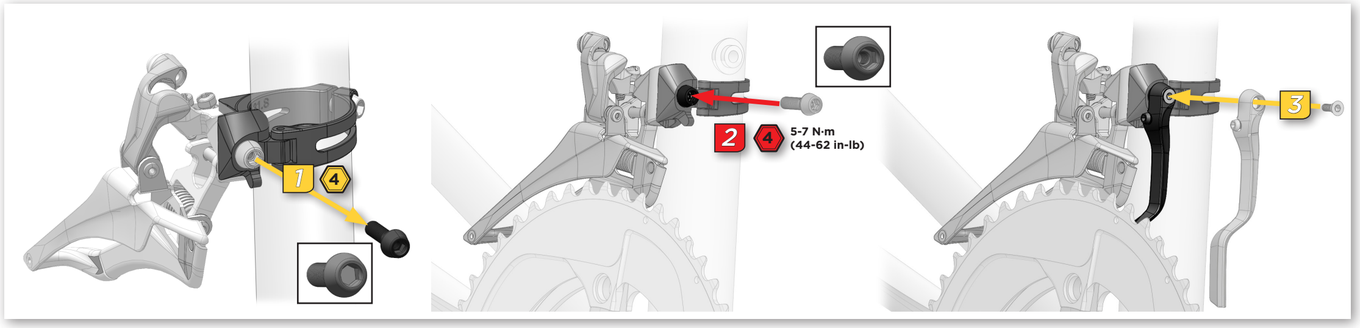

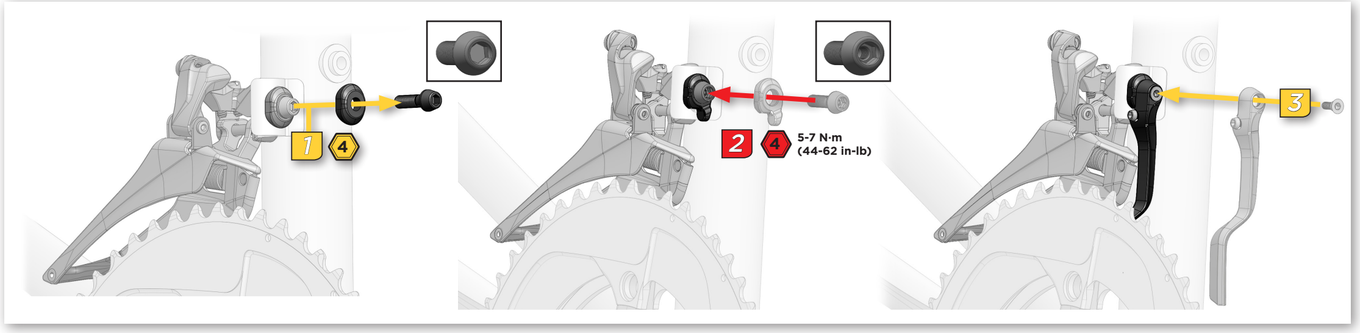

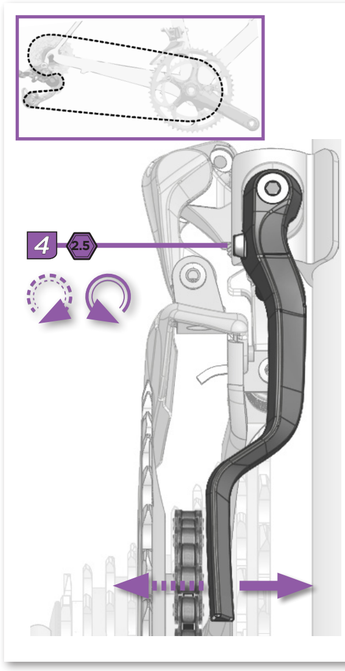

Position chain watcher as close to chain as possible without contact.

Positionieren Sie den Kettenfänger so nahe wie möglich an der Kette, ohne dass er sie berührt.

Coloque el deflector de cadena (Chain Watcher) tan cerca como pueda de la cadena, pero sin que llegue a tocarla.

Placez le guide-chaîne au plus près de la chaîne sans qu'ils ne se touchent.

Posizionare il dispositivo di controllo della catena quanto più vicino possibile alla catena senza contatto.

Plaats de kettingbeveiliging zo dicht mogelijk tegen de ketting zonder deze aan te raken.

Posicione a antepara para a corrente tão perto da corrente quanto possível, mas sem contacto.

チェーン・ウォッチャーをできるだけチェーンに近づけますが、チェーンに触れてはいけません。

将链哨定在尽可能离链条近的位置，但不接触。

Umieść kabłąk zabezpieczający łańcuch przed spadaniem jak najbliżej łańcucha, ale tak, aby elementy te nie stykały się ze sobą.

Placer kædesikringen så tæt på kæden, som muligt, uden at der er kontakt.

Umístěte zachycovač řetězu co nejblíže k řetězu tak, aby se ale nedotýkali.

Τοποθετήστε το φύλακα αλυσίδας όσο το δυνατόν πιο κοντά στην αλυσίδα χωρίς να έρχονται σε επαφή.

Poziționați dispozitivul de protecție a lanțului cât mai aproape posibil de lanț, fără a intra în contact.

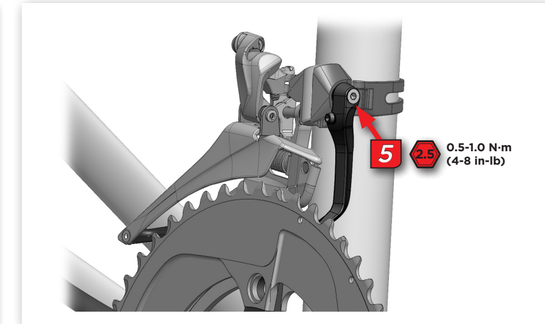

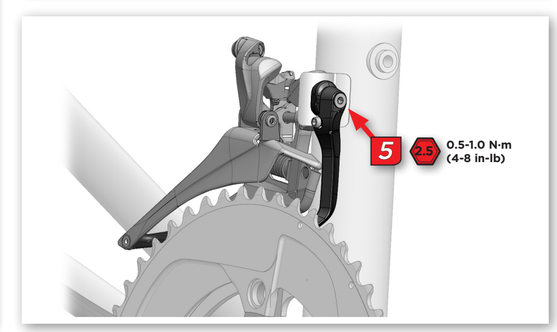

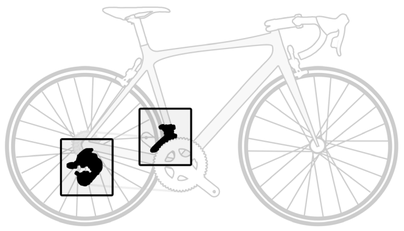

Grease · Schmierfett · Grasa · Graisse · Grasso
Smeer · Massa lubrificante · グリス · 润滑 · Smar
Smørefedt · Mazivo · Γράσο · Unsoare
Measure · Messen · Medir · Mesurer · Misurare
Meten · Medir · 計測 · 測量 · Zmierz
Mål · Změřit · Μέτρηση · Măsură
Adjust · Einstellen · Ajustar · Régler · Regolare
Afstellen · Ajustar · 調節 · 调节 · Wyreguluj
Juster · Nastavit · Προσαρμογή · Ajustare
Install · Einbauen · Instalación · Installer · Installare
Monteren · Instalar · 取り付け · 安装 · Instaluj
Monter · Namontovat · Τοποθέτηση · Montarea
Torque · Drehmoment · Momento · Serrer au couple approprié · Coppia
Aandraaien · Torção · 締め付け · 拧紧 · Moment obrotowy
Spændingsmoment · Utahovací moment · Ροπή · Cuplu de strângere

Clockwise · Im Uhrzeigersinn · Sentido horario · Dans le sens des aiguilles d'une montre · Senso orario
Met de klok mee · No sentido dos ponteiros do relógio · 右方向 · 顺时针 · W prawą stronę
Med uret · Ve směru hodinových ručiček · Δεξιόστροφα · Spre dreapta

Counter-Clockwise · Gegen den Uhrzeigersinn · Sentido antihorario · Dans le sens inverse des aiguilles d'une montre · Senso antiorario
Tegen de klok in · No sentido contrário ao dos ponteiros do relógio · 左方向 · 逆时针 · W lewą stronę
Mod uret · Proti směru hodinových ručiček · Αριστερόστροφα · Spre stânga

SRAM Red

Exact Actuation · Ceramic Bearings · AeroGlide Pulleys

www.sram.com

95-7615-007-000 Rev A · © SRAM LLC 2011

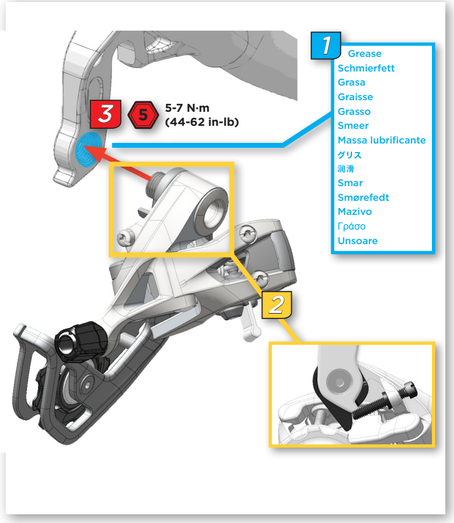

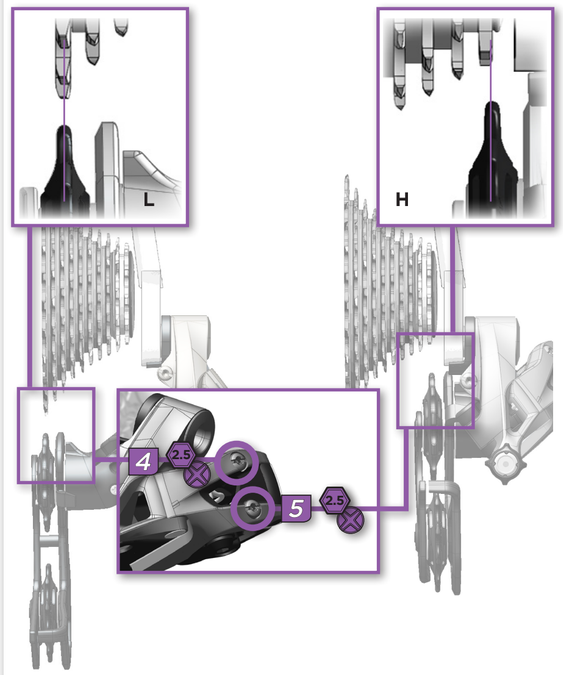

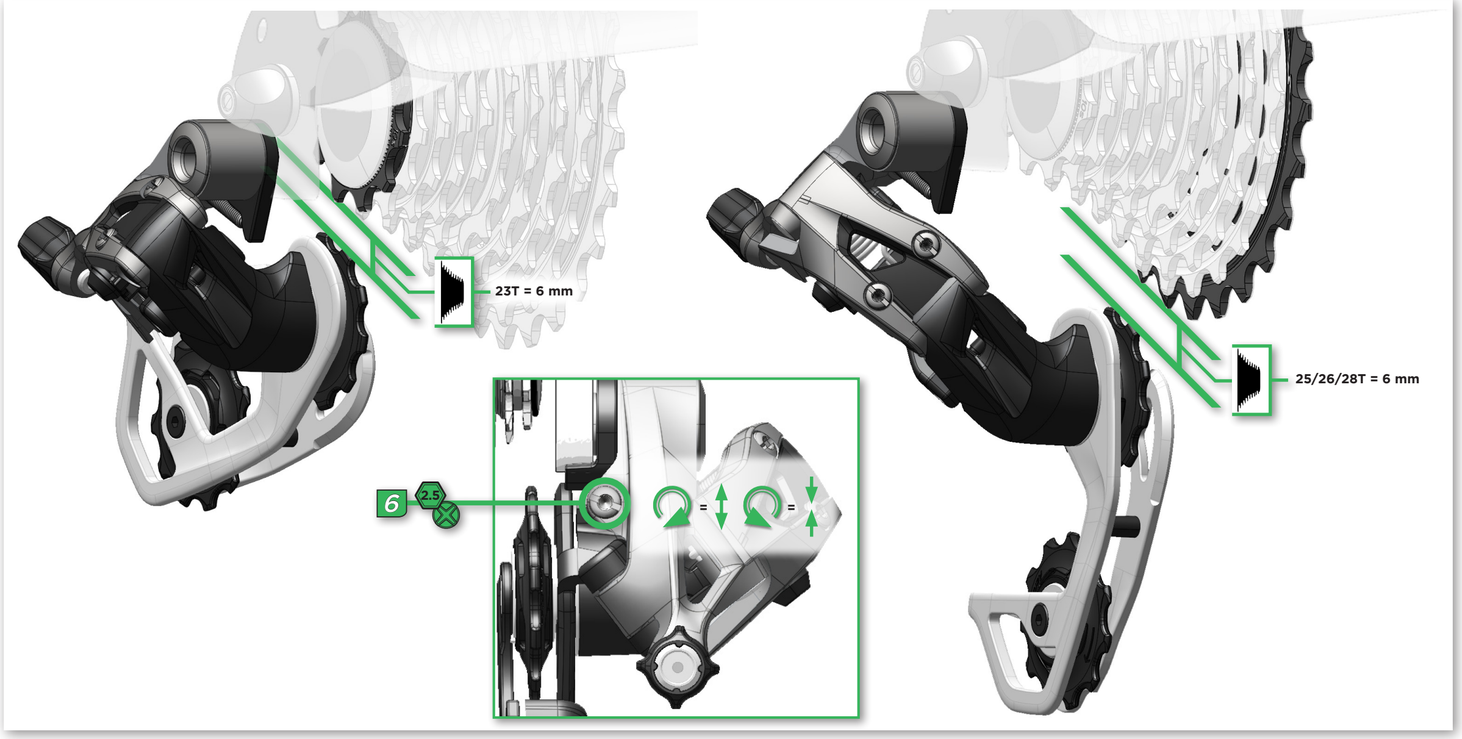

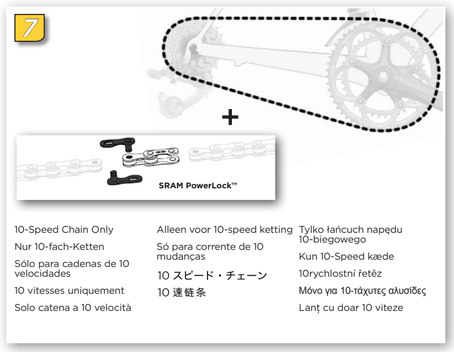

10-Speed Chain Only
Nur 10-fach-Ketten
Sólo para cadenas de 10 velocidades
10 vitesses uniquement
Solo catena a 10 velocità
Alleen voor 10-speed ketting
Só para corrente de 10 mudanças
10 スピード・チェーン
10 速链条
Tylko łańcuch napędu 10-biegowego
Kun 10-Speed kæde
10rychlostní řetěz
Μόνο για 10-τάχυτες αλυσίδες
Lanț cu doar 10 viteze

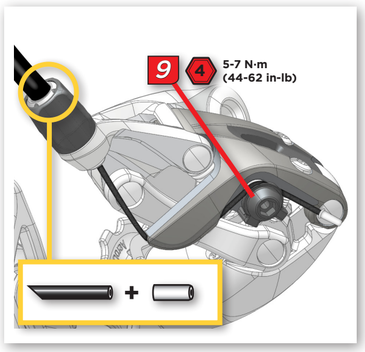

Fine Tuning · Feinabstimmung · Ajuste fino · Réglage précis · Taratura · Fijnafstelling · Regulação fina · ファイン・チューニング · 精细调整 · Ostateczna Regulacja · Finindstilling · Jemné nastavení · Βελτιστοποίηση · Reglaj fin

Slow shifting from a smaller cog to a larger cog (**downshifting**)? Turn the barrel adjuster counter-clockwise.

Langsames Schalten von einem kleinen auf einen größeren Zahnkranz (**Herunterschalten**)? Zugspannungseinsteller gegen den Uhrzeigersinn drehen.

¿El cambio de un piñón más pequeño a uno más grande (**bajada de marcha**) es demasiado lento? Gire en sentido antihorario el tambor ajustador.

Le passage d'un plus petit à un plus grand pignon s'effectue avec difficultés (**descendre une vitesse**) ? Tournez le barillet de réglage dans le sens inverse des aiguilles d'une montre.

Cambio lento da un pignone più piccolo ad uno più grande (**passaggio ad una marcia inferiore**)? Ruotare il barilotto di regolazione in senso antiorario.

Traag schakelen van een kleiner tandwiel naar een groter tandwiel (**omlaag schakelen**)? Draai de cilinderafsteller tegen de klok in.

Mudar lentamente de um carreto mais pequeno para um carreto maior (**mudar para uma mudança mais baixa**)? Rode o afinador cilíndrico no sentido contrário ao dos ponteiros do relógio.

小さなコグから大きなコグへのシフト（**ダウンシフト**）が遅いですか？ バレル調節器を左方向に回します。

从小齿轮慢慢换到大齿轮（**调低档**）？ 逆时针转动管式调节器。

Wolna zmiana z mniejszej tylnej zębatki na większą (**zmiana biegu na mniejszy**)? Obróć nastawiacz tulejkowy w lewo.

Langsomt skift fra et mindre til et større tandhjul på kassettekransen (**ned i gear**)? Drej justeringsskruen med uret.

Pomalé přeřazování z menšího kolečka na větší (**řazení dolů**)? Otočte regulátorem válečku proti směru hodinových ručiček.

Αργή αλλαγή ταχύτητας από μικρότερο γρανάζι σε μεγαλύτερο γρανάζι (**κατέβασμα ταχύτητας**): Στρέψτε τον κυλινδρικό ρυθμιστή δεξιόστροφα.

Trecerea lentă de la un pinion mai mic la unul mai mare (**schimbarea la o treaptă inferioară de viteze**)? Rotiți spre stânga dispozitivul de reglaj fin al tamburului.

Slow shifting from a larger cog to a smaller cog (**upshifting**)? Turn the barrel adjuster clockwise.

Langsames Schalten von einem großen auf einen kleineren Zahnkranz (**Hochschalten**)? Zugspannungseinsteller im Uhrzeigersinn drehen.

¿El cambio de un piñón más grande a uno más pequeño (**subida de marcha**) es demasiado lento? Gire en sentido horario el tambor ajustador.

Le passage d'un plus grand à un plus petit pignon s'effectue avec difficultés (**monter une vitesse**) ? Tournez le barillet de réglage dans le sens des aiguilles d'une montre.

Cambio lento da un pignone più grande ad uno più piccolo (**passaggio ad una marcia superiore**)? Ruotare il barilotto di regolazione in senso orario.

Traag schakelen van een groter tandwiel naar een kleiner tandwiel (**omhoog schakelen**)? Draai de cilinderafsteller met de klok mee.

Mudar lentamente de um carreto maior para um carreto mais pequeno (**mudar para uma mudança mais alta**)? Rode o afinador cilíndrico no sentido dos ponteiros do relógio.

大きなコグから小さなコグへのシフト（**アップシフト**）が遅いですか？ バレル調節器を右方向に回します。

从大齿轮慢慢换到小齿轮（**调高档**）？ 顺时针转动管式调节器。

Wolna zmiana z większej tylnej zębatki na mniejszą (**zmiana biegu na większy**)? Obróć nastawiacz tulejkowy w prawo.

Langsomt skift fra et større til et mindre tandhjul på kassettekransen (**ned i gear**)? Drej justeringsskruen med uret.

Pomalé přeřazování z většího kolečka na menší (**řazení nahoru**)? Otočte regulátorem válečku ve směru hodinových ručiček.

Αργή αλλαγή ταχύτητας από μεγαλύτερο γρανάζι σε μικρότερο γρανάζι (**ανέβασμα ταχύτητας**): Στρέψτε τον κυλινδρικό ρυθμιστή δεξιόστροφα.

Trecerea lentă de la un pinion mai mare la unul mai mic (**schimbarea la o treaptă superioară de viteze**)? Rotiți spre dreapta dispozitivul de reglaj fin al tamburului.

Safety Check · Sicherheitsprüfung · Comprobación de seguridad · Vérification de sécurité · Controllo di sicurezza · Veiligheidscontrole · Verificação de segurança · 安全チェック · 安全检查 · Kontrola bezpieczeństwa · Sikkerhedstjek · Bezpečnostní kontrola · Έλεγχος ασφαλείας · Verificare de siguranță

Confirm that you have tightened all of your components to the specified torque.
Überprüfen Sie, dass Sie alle Komponenten mit dem vorgesehenen Drehmoment angezogen haben.
Confirme que ha apretado todos los componentes con el par especificado.
Vérifiez que vous avez bien serré tous les composants au couple correct.
Confermare di avere serrato tutti i componenti alla coppia specificata.
Controleer of u al uw onderdelen hebt aangedraaid tot de aangegeven koppel.
Confirme que apertou bem todos os seus componentes ao momento de torção especificado.
すべてのコンポーネントが指定されたトルク値で締められていることを確認してください。
确保所有组件均已按照指定的扭矩紧固。
Sprawdź, czy dokręciłeś wszystkie podzespoły podanymi momentami.
Kontroller, at du har strammet alle dele til det angivne moment.
Utvrďte se, že jste všechny komponenty utáhli na uvedený moment.
Επιβεβαιώστε ότι σφίξατε όλα τα εξαρτήματα στην καθορισμένη ροπή στρέψης.
Asigurați-vă că ați strâns toate componentele respectând cuplurile de torsiune specificate.

MAINTENANCE

Inspect brake pads for wear every month.

When the grooves on your brake pads disappear, they are worn and need to be replaced with new brake pads.

SRAM LLC WARRANTY

Extent of Limited Warranty
SRAM warrants its products to be free from defects in materials or workmanship for a period of two years after original purchase. For complete warranty information please visit our website at www.sram.com.

WARTUNG

Prüfen Sie die Bremsbeläge einmal im Monat auf Abnutzung.

Wenn die Kerben an Ihren Bremsbelägen nicht mehr sichtbar sind, sind die Bremsbeläge abgefahren und müssen ersetzt werden.

GEWÄHRLEISTUNG DER SRAM LLC

Garantieumfang
SRAM garantiert vom Erstkaufdatum an für zwei Jahre, dass das Produkt frei von Mängeln in Material oder Verarbeitung ist. Ausführliche Informationen zur Garantie finden Sie auf unserer Website unter www.sram.com

MANTENIMIENTO

Una vez al mes como mínimo, compruebe si las pastillas están desgastadas.

Cuando se borran los surcos de las pastillas de freno, éstas están desgastadas y es necesario cambiarlas por unas nuevas.

GARANTÍA DE SRAM LLC

Alcance de la garantía limitada: SRAM garantiza durante un período de dos años a partir de la fecha de compra original que sus productos carecen de defectos de materiales o de fabricación. Puede encontrar toda la información acerca de la garantía en nuestra web, www.sram.com.

ENTRETIEN

Vérifier l'usure des patins une fois par mois.

Quand les rainures disparaissent du patin de frein, cela signifie que le patin est usé et doit être remplacé par un patin neuf.

GARANTIE DE SRAM LLC

Portée de la garantie limitée : SRAM garantit que ses produits sont exempts de défauts de matières premières ou de vices de fabrication pour une durée de deux ans à compter de la date d'achat originale. Vous trouverez tous les détails concernant la garantie en visitant notre site Internet à l'adresse : www.sram.com.

MANUTENZIONE

Esaminare i pattini freno ogni mese per rilevare eventuale usura.

Quando i solchi presenti sui pattini freno non sono più visibili, i pattini sono consumati e devono essere sostituiti.

GARANZIA DI SRAM LLC

Portata della garanzia limitata: SRAM garantisce i propri prodotti per un periodo di due anni dalla data originale di acquisto per ogni difetto di materiali o di lavorazione. Per informazioni complete sulla garanzia visitare il nostro sito Web all'indirizzo www.sram.com.

ONDERHOUD

Controleer de remblokjes elke maand op slijtage.

Wanneer de groeven op uw remblokken verdwijnen, zijn deze versleten en moeten ze worden vervangen door nieuwe remblokken.

SRAM LLC GARANTIE

Omvang van de beperkte garantie SRAM garandeert dat zijn producten voor een periode van twee jaar na de oorspronkelijke aanschafdatum vrij van defecten in materialen of vakmanschap zijn. Voor de volledige informatie over onze garantie, bezoek onze website op www.sram.com.

MANUTENÇÃO

Inspeccione os calços do travão pelo menos uma vez por mês para detectar desgaste.

Quando desaparecem as estrias nos seus calços de travões, eles estarão gastos e precisam de ser substituídos por calços de travões novos.

GARANTIA DA SRAM LLC

Âmbito da Garantia Limitada:
SRAM garante os seus produtos quanto à não existência de defeitos de materiais nem de mão de obra, pelo prazo de dois anos a contar da data da compra original. Para obter informações completas de garantia, por favor visite o nosso website em www.sram.com.

メンテナンス

ブレーキ・パッドの消耗具合を毎月確認してください。
ブレーキパッドの溝が消滅したら磨耗の証拠であり、新しいブレーキパッドと交換する必要があります。

SRAM LLC の保証規定

制限的保障の範囲
SRAM 社（以下当社）では、本製品のお買い 上げの日から 2 年間、材質あるいは製作技術が原因となる損傷や故障がないことを保証い たします。保障に関する完全な情報は、www.sram.com をご参照ください。

保养

每月检查刹车衬垫磨损情况。
如果刹车衬垫上的凹槽消失，表明其已磨损，需要更换新的刹车衬垫。

SRAM LLC 质保

有限质保的范围
SRAM 保证其产品在最初购买之后的两年内 在材质和工艺方面无瑕疵。完整的质保信息，请访问我们的网站 www.sram.com。

KONSERWACJA

Co miesiąc sprawdzaj zużycie klocków hamulcowych.

Gdy rowki na płytkach ciernych hamulca ulegną wytarciu, oznacza to że płytki są zużyte i należy je wymienić na nowe.

GWARANCJA SRAM LLC

Zakres ograniczonej gwarancji

Firma SRAM gwarantuje, że jej produkty są wolne od wad materiałowych i produkcyjnych przez okres dwóch lat od daty pierwszego zakupu. Więcej informacji o udzielanych gwarancjach znajduje się na naszej stronie internetowej www.sram.com.

VEDLIGEHOLDELSE

Eftersе bremseklodserne for slid hver måned.

Når rillerne i dine bremsesko forsvinder, er bremseskoene slidt op og skal udskiftes med nye.

SRAM LLC GARANTI

Udstrækningen af begrænset garanti.

SRAM garanterer, at dets produkter vil være frie for defekter i materialer og arbejdsmæssig udførelse i et tidsrum på 2 år efter det oprindelige køb. For fuld information om garantien besøg vores webside på www.sram.com.

ÚDRŽBA

Každý měsíc kontrolujte míru opotřebení brzdových destiček.

Když zmizí drážka na brzdovém obložení, je opotřebované a musí být nahrazeno novým brzdovým obložením.

ZÁRUKA SPOLEČNOSTI SRAM LLC

Rozsah omezené záruky

Společnost SRAM poskytuje na své produkty záruku na vady materiálu nebo provedení po dobu dvou let od jejich nákupu. Pro úplné informace o záruce prosím navštivte naši webovou stránku www.sram.com.

ΣΥΝΤΗΡΗΣΗ

Επιθεωρείτε τα τακάκια των φρένων για φθορές κάθε μήνα.

Όταν εξαφανιστούν τα αυλάκια στα τακάκια των φρένων σας είναι πλέον φθαρμένα και χρειάζονται αντικατάσταση με νέα τακάκια φρένων.

ΕΓΓΥΗΣΗ SRAM LLC

Εύρος περιορισμένης εγγύησης

Η SRAM εγγυάται ότι τα προϊόντα της δεν φέρουν ελαττώματα στα υλικά ή στην εργασία τους για περίοδο δύο ετών από την αρχική αγορά τους. Για πλήρεις πληροφορίες σχετικά με την εγγύηση, παρακαλούμε επισκεφθείτε τον ιστότοπό μας στη διεύθυνση www.sram.com.

ÎNTREȚINERE

Verificați lunar uzura plăcuțelor de frână.

Când canelurile de pe plăcuțe dispar, înseamnă că acestea sunt uzate și trebuie înlocuite cu noi plăcuțe de frână.

GARANȚIA SRAM LLC

Gradul de acoperire al Garanției limitate

SRAM garantează că produsele sale sunt lipsite de defecțiuni materiale sau de manoperă timp de doi ani de la data achiziției inițiale. Pentru informații complete privind garanția, vizitați site-ul nostru www.sram.com.

WORLD HEADQUARTERS
Chicago, Illinois U.S.A.
SRAM LLC
1333 North Kingsbury, 4th floor
Chicago, Illinois 60642

ASIAN HEADQUARTERS
Taichung, Taiwan
SRAM Taiwan
No. 1598-8 Chung Shan Road
Shen Kang Hsiang, Taichung County 429 · Taiwan

EUROPEAN HEADQUARTERS
SRAM Europe
Paasbosweg 14-16
3862ZS Nijkerk
The Netherlands